CL.1 Waschtisch-Stand-Auslauf ohne Ablaufgarnitur - Chrom

13 714 705 Produktversion ab 6/15/2021

- Ausladung 160 mm
- starrer Auslauf
- rechteckiges Strahlbild mit 40 Einzelstrahlen
- Armaturenhöhe 108 mm
- Höhe bis Luftsprudler 94 mm
- Bohrungsdurchmesser 35 mm
- 2x Druckschlauch M 10 x 1 eingeschraubt, dichtheitsgeprüft
- Anschluss 1/2"
- Durchfluss max. 4 l/min
- bleifrei
- Dieses Produkt leistet einen Beitrag zur Erfüllung der Vorgaben von nachhaltigen Gebäudezertifizierungen, z.B. LEED®, BREEAM®, DGNB

Chrom	13 714 705-00
Platin gebürstet	13 714 705-06
Dark Chrome	13 714 705-19
Champagne gebürstet (22kt Gold)	13 714 705-46
Champagne (22kt Gold)	13 714 705-47
Dark Platinum gebürstet	13 714 705-99

CL.1 Waschtisch-Stand-Auslauf ohne Ablaufgarnitur - Chrom

13 714 705 Produktversion ab 6/15/2021

mm [inches]

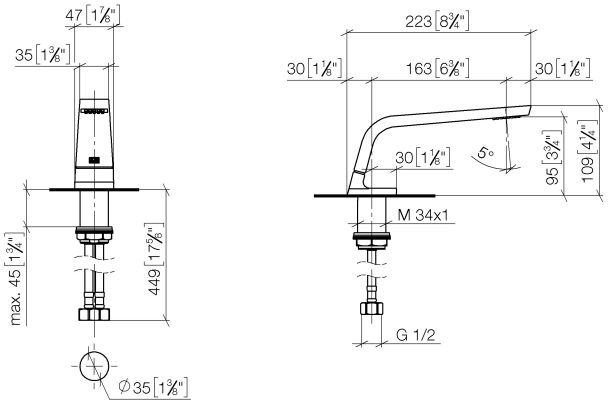

Durchflussdiagramm

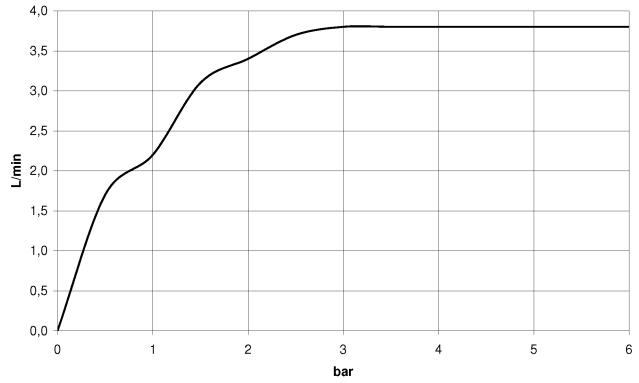

Codes & Standards

ASME A112.18.1	cUPC	DIN 4109	EPA WaterSense
Executive Order no. 1007	ISO 3822	NSF372	NSF61
Scottish Water Byelaws	UK Water Supply Regulations	Ü-Zeichen	WaterSense

CL.1 Waschtisch-Stand-Auslauf ohne Ablaufgarnitur - Chrom

13 714 705 Produktversion ab 6/15/2021

Zertifikate

GDV_0400	LGA_28	IAPMO_N-4	IAPMO_8834	IAPMO_4976
WRAS_1512	IAPMO_6			

CL.1 Waschtisch-Stand-Auslauf ohne Ablaufgarnitur - Chrom

13 714 705 Produktversion ab 6/15/2021

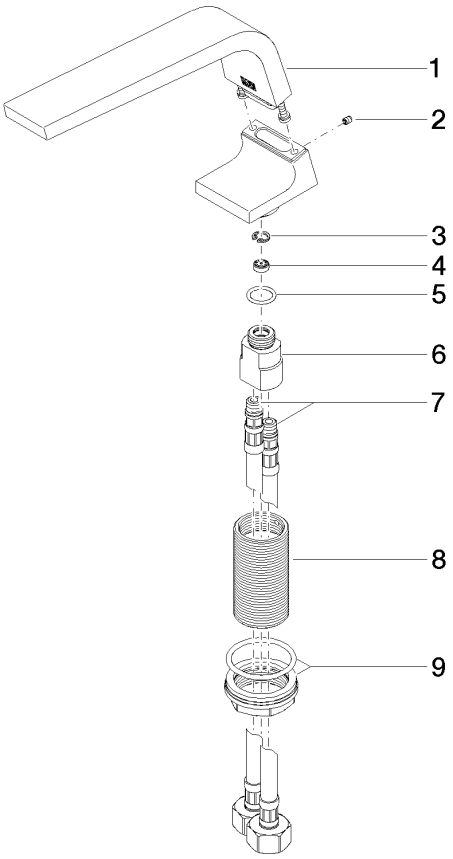

Ersatzteilstückliste

Nr.	Artikelnummer	Benennung	Verbaumenge	Lieferzeit
1	90 11 70 002 00-00	Auslauf	1	10
2	09 31 11 044 90	Stift	1	2
3	09 16 01 016 90	Ring	1	2
4	09 23 01 034 90	Durchflussbegrenzer	1	2
5	09 14 10 130 90	Dichtung	1	2
6	09 11 10 055 10 90	Anschluss	1	2
7	04 30 04 019 00 90	Schlauch	2	2
8	09 30 01 208 90	Anschluss	1	2
9	04 23 10 044 06 90	Befestigungssatz	1	2

Modell-, Programm- und technische Änderungen sowie Irrtum vorbehalten.
Mehr Informationen erhalten Sie unter: www.dornbracht.com +49 (0) 2371 8899 900 mail@dornbracht.com